VIB 2000 GF

VIB 2000 GF - Stand 10.04.2000

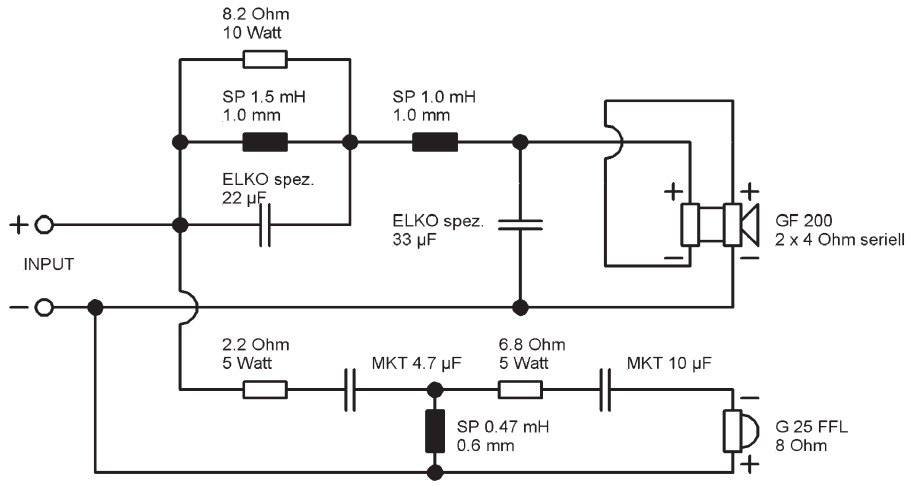

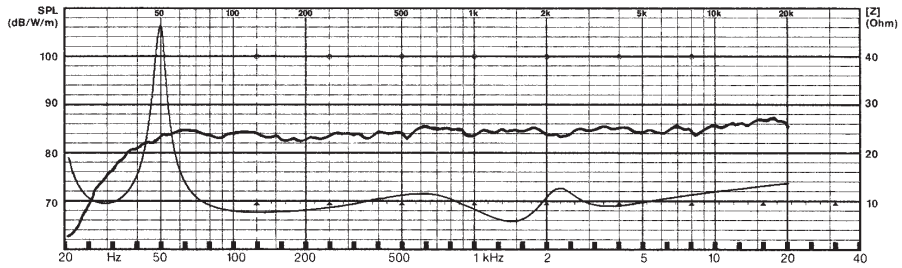

Eigenschaften und Klang

Die VIB 2000 GF ist die Weiterentwicklung einer der bekanntesten Standboxen im Selbstbaubereich – der VISATON VIB. Das Konzept der 2-Wege-Standbox im 45 Liter Baßreflexgehäuse wurde beibehalten, die Bestückung ist jedoch neu, und die Frequenzweiche wurde entsprechend überarbeitet. Im Tief- und Mitteltonbereich arbeitet der GF 200, dessen Glasfasermembran einen großen Hub ausführen kann und somit für kräftigen Tiefbaß auch bei hohen Pegeln sorgt. Der Parallelschwingkreis vor dem Tiefpaß kompensiert den Mitteltonanstieg des Konustreibers und garantiert einen linearen und verfärbungsfreien Frequenzgang bis zur Übernahme des Hochtöners bei ca. 2,5 kHz. Mit einem 18 dB Hochpaß wird hier die 25 mm Gewebekalotte G 25 FFL sauber angekoppelt.

Die VIB 2000 GF glänzt durch ein wuchtiges, aber präzises Baßfundament bei den tiefsten Tönen, einem linearen und sauber von der Box gelösten Mitteltonband sowie einem weichen und feinzeichnenden Hochtonbereich.

Technische Daten:

Nennbelastbarkeit:		80 Watt
Musikbelastbarkeit:		110 Watt
Impedanz:		8 Ω
Übertragungsbereich:		35 – 30.000 Hz
Mittl. Kennschalldruck:		86 dB (1 W/1 m)
Trennfrequenz:		2500 Hz
Gehäuseprinzip:		Baßreflex
Gehäusemaße:		
Nettovolumen:		45 l
Außenmaße:	Höhe:	919 mm
	Breite:	248 mm
	Tiefe:	296 mm

Bestückungsliste für 1 Box:

Notwendige Bauteile:

Hochtöner:	G 25 FFL	8 Ω 1 Stück
Tiefmittelltöner:	GF 200	8 Ω 1 Stück
Frequenzweiche:	Fertigweiche „VIB 2000 GF“	
Baßreflexrohr:	BR 15.34 (Länge 14,7 cm)	1 Stück
Anschlußklemme:	ST 77	1 Stück
Dämpfungsmaterial:		2 Beutel
Selbstschn. Holzschrauben:		
3,5 x 25 mm		8 Stück
4 x 20 mm		6 Stück
Kabel: 2 x 1,5 mm²		2 m

Zuschnittliste

Material: 19 mm Span- oder MDF-Platte

Teile	Maße (mm)	Anzahl
Front u. Rückwand	210 x 862	2
Seitenwände	900 x 296	2
Decke und Boden	210 x 296	2
Versteifung Seitenwand	210 x 100	2
Versteifung Rück- und Schallwand	258 x 100	2
Sockelplatte	258 x 210	1

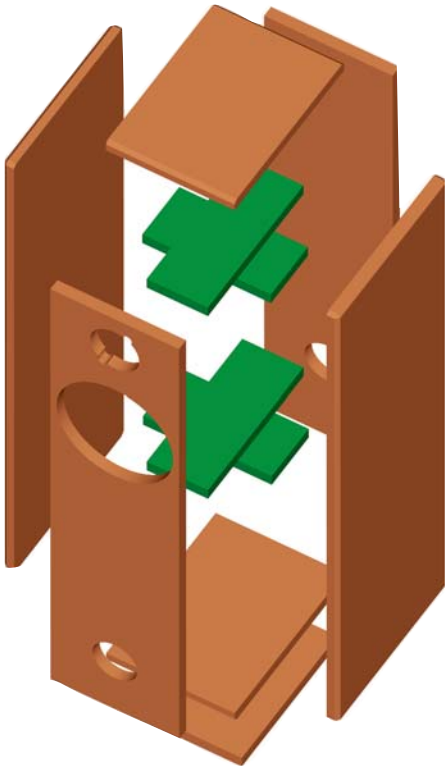

Aufbau

Der kreisrunde Ausschnitt (73 mm ø) auf der Schallwand ist für das Baßreflexrohr BR 15.34 vorgesehen. Der 78 mm Ausschnitt auf der Rückwand dient zur Aufnahme des Anschlußterminals ST 77. Die Frequenzweiche wird an die Wand hinter dem Baßausschnitt montiert.

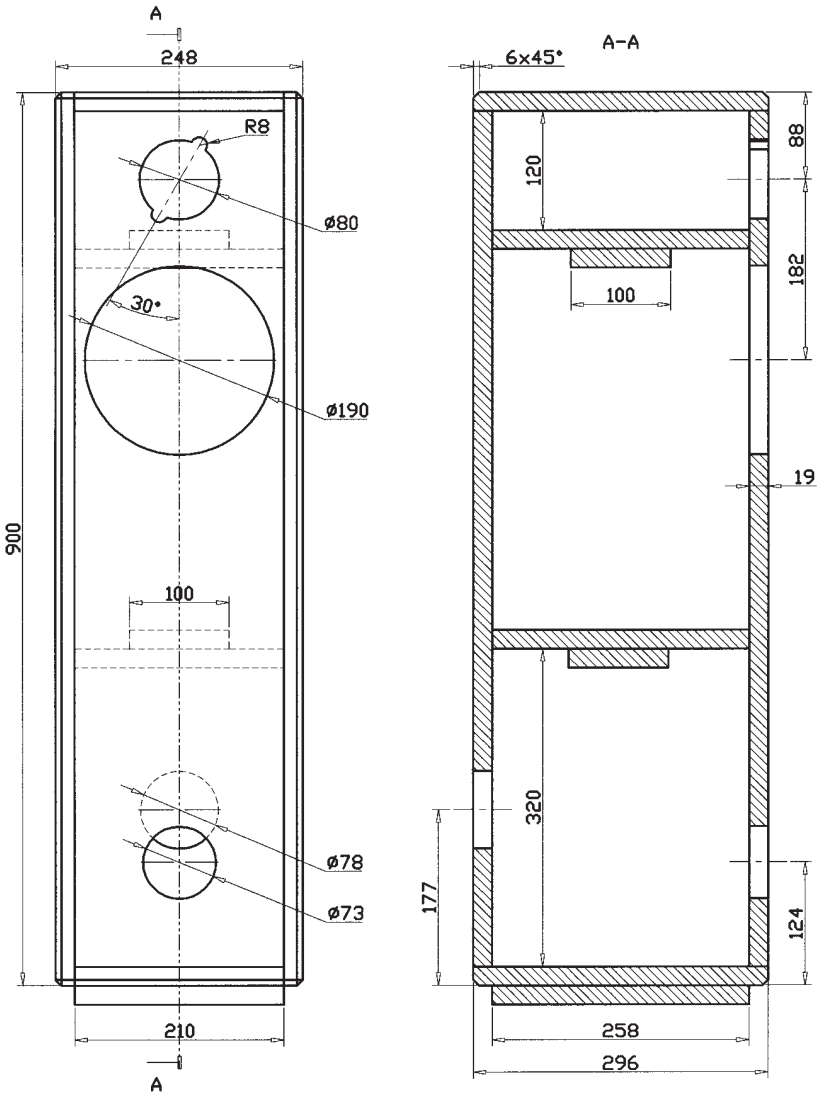

Bedämpfung
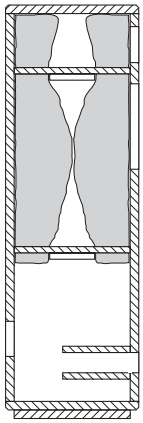
Die Bedämpfung ist kein Problem: Wie in dem Bedämpfungsplan angedeutet, wird durch die vier freibleibenden rechteckigen Öffnungen der Versteifungskreuze je eine Matte gesteckt, so daß der obere Teil der Box locker gefüllt ist. Der untere Teil bleibt ganz frei.