Eigenschaften und Klang

Bei dem 2-Wege-System FONTANA handelt es sich um einen optisch sehr ansprechenden 360° Rundstrahler. Die Chassis sind nach oben abstrahlend angeordnet und durch zwei speziell geformte Kegel wird die Schallenergie gezielt reflektiert. Dadurch stellt sich ein ringsum gleichmäßiger Frequenzgang ein, der dem Gehörempfinden im Raum entspricht.

Das klanglich beste Ergebnis erzielt man bei der Aufstellung der Rundstrahler ca. 50 cm bis 1 m vor einer Wand. Es entsteht ein Klangbild mit einer verblüffenden Räumlichkeit, das an jeder Stelle des Raumes wahrgenommen werden kann. Phantomschallquellen, wie z. B. zwischen den Boxen wahrgenommene Stimmen oder Instrumente, können sitzplatzunabhängig klar und deutlich geortet werden, was dem Zuhörer eine noch nie gekannte Bewegungsfreiheit im gesamten Hörraum erlaubt und das selbst bei akustisch kritischen Aufstellungsbedingungen. Dadurch entstehen für Dolby® Surround und Mehrkanalsysteme einzigartige Diffusschallfelder für die Effektkanäle.

Der für diese Anwendung ideale Hochtonlautsprecher DT 94 sorgt gemeinsam mit dem Tiefmitteltöner AL 170 und der sorgfältig abgestimmten Frequenzweiche für ein ausgewogenes und neutrales Klangergebnis. Tiefe Frequenzen werden durch ein nach unten aus dem Baßgehäuse herausgeführtes Baßreflexrohr unterstützt und präzise und druckvoll wiedergegeben. Bei allseitiger Abstrahlung im reflexionsarmen Meßraum erreicht die FONTANA einen maximalen Schalldruck von 98 dB. Man erzielt jedoch durch die empfohlene Aufstellung vor einer Wand + 6 dB bzw. vor einer Raumecke + 9 dB, so daß der Rundstrahler durchaus auch für große Räume geeignet ist. Bei Bedarf können für ein Surroundschallfeld auch zwei FONTANA pro Seite eingesetzt werden. Einen Rundstrahler plaziert man dann seitlich der Sitzposition und den zweiten dahinter. Mit der anderen Seite verfährt man entsprechend.

Die FONTANA ist als Fullrange-Effektlautsprecher für hochwertige Raumklangwiedergabe in Dolby® Surround und anderen Home-Cinema Anlagen einzusetzen, garantiert aber auch als Hauptlautsprecher für HiFi-Stereo-Wiedergabe einen sehr räumlichen Musikgenuß höchster Klangqualität.

KLANG&TON „allererste Güte“

Auffälligstes Merkmal der Fontana ist ihre beeindruckend stabile räumliche Musikreproduktion: (...) An fast jeder Stelle im Raum gelingt die räumliche Staffelung des Klanggeschehens vorzüglich.“

„...Fontana bietet räumliche Abbildungsqualitäten von allererster Güte und insbesondere eine weitgehend ortsunabhängige Räumlichkeit.“

„...ein Lautsprecher, der sich gleichermaßen für anspruchsvolle Hintergrundbeschallung wie für konzentrierten Musikgenuß eignet.“

FONTANA – Stand: 30.05.2000

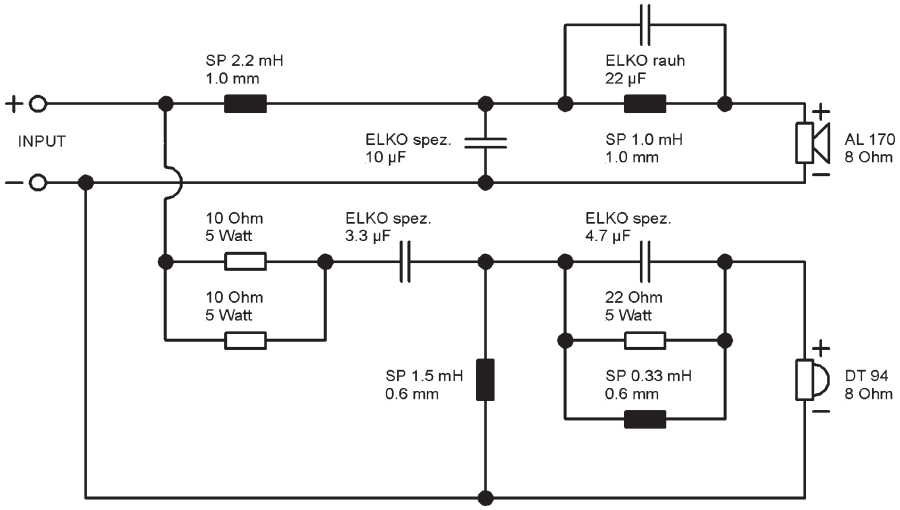

Technische Daten

Nennbelastbarkeit:		70 W
Musikbelastbarkeit:		100 W
Impedanz:		8 Ω
Übertragungsbereich:		40 – 20.000 Hz
Mittl. Kennschalldruck:		80 dB (1 W/ 1m)
Trennfrequenz:		2.000 Hz
Gehäuseprinzip:		Baßreflex
Gehäusemaße:		
Nettovolumen:		23 l
Außenmaße:	Höhe:	1020 mm
	Breite:	239 mm
	Tiefe:	239 mm

FONTANA

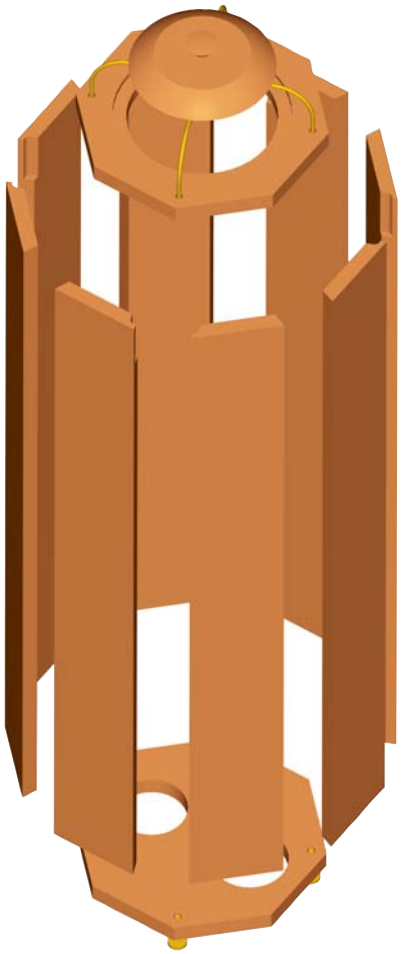

Bestückungsliste für 1 Box

Notwendige Bauteile:

Hochtöner:	DT 94	8 Ω	1 Stück
Tieftöner:	AL 170	8 Ω	1 Stück
Frequenzweiche:			
	Fertigweiche „Fontana/ Fontanella Sat“		
	*(mit Anschlußterminal und Kabel)		
Baßreflexrohr:	BR 15.34 (volle Länge)		1 Stück
Dämpfungsmaterial:			2 Beutel
Selbstschn. Holzschrauben:			
	3,5 x 19 mm		7 Stück
Befestigungsset:			
Polklemme schwarz:			3 Stück
Polklemme rot:			1 Stück
Abstandsbolzen M4 x 20 mit Schlüsselweite 7 mm:			4 Stück
Lötfahne:			2 Stück
Sicherungsring M4:			2 Stück
Schraube M4 x 10:			2 Stück

Zubehör:

Kegel Fontana	1 Set
Spikes	4 Stück

Zuschnittliste Gehäuse

Teile	Maße (mm)	Anzahl
Material: 19 mm Span- oder MDF-Platte		
Deckel und Boden:	240 x 240	2
Material: 16 mm Span- oder MDF-Platte		
Seiten:	840 x 96	8
Aufsatz:		
Material: Holz, Kunststoff oder Metall		
Kegel groß:	ø 150 x 93	1
Kegel klein:	ø 34 x 14	1
Rundmaterial Messing ø 4 mm		
Haltebügel:		4
20 mm + R40 (90°) + 55 mm = 148 mm		

Fontana / Fontanella
Kegel klein

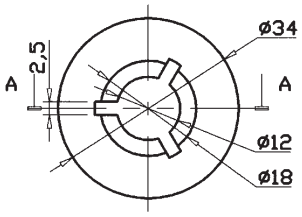

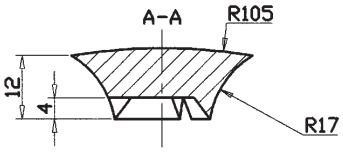

Fontana / Fontanella
Kegel groß

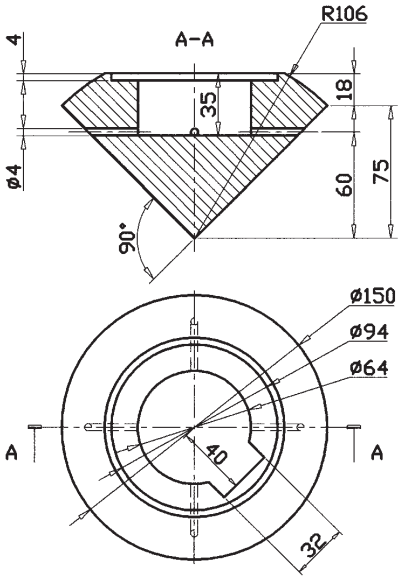

Aufbau

Das Gehäuse der FONTANA besteht aus acht 16 mm starken und auf Gehrung geschnittenen Seitenteilen sowie je einem achteckigen Deckel und Boden aus 19 mm starken Material.

Zuerst werden die Öffnungen in Boden und Deckel gesägt. Die Seitenteile und die Bodenplatte werden danach verleimt. Bevor nun der Deckel montiert wird, sind in den Seiten die vier Aussparungen für die Befestigungen bzw. Anschlüsse des Aufsatzes herauszuarbeiten. Danach wird der Deckel befestigt und die Anschlüsse für den Kegelaufsatz montiert (siehe Anleitung). Die Frequenzweiche befindet sich am Anschlußterminal und wird wie das Baßreflexrohr in der Bodenplatte montiert.

Der Aufsatz der Box besteht aus einem großen Kegel über dem Tiefmitteltöner und einem kleinen über dem Hochtöner. Durch vier Messingbügel wird der große Kegel über die Anschlüsse mit dem Baßgehäuse befestigt. Zwei dieser Bügel werden gleichzeitig als Signalzuleitung für den Hochtöner benutzt, der in den großen Kegel integriert ist. Auf den Diffusor des Hochtöners wird der kleine Hochtonkegel aufgeklebt. Nachdem nun auch der Aufsatz fertiggestellt und auf den Anschluß des Hochtöners an die richtigen Messingbügel (Lötverbindung) geachtet wurde, kann die Box durch Aufstecken des Aufsatzes komplettiert werden.

Im Bausatz sind alle unter „notwendige Bauteile“ genannten Teile enthalten. Die Kegel können auch fertig bezogen werden.

Bedämpfung

Es werden 4 Matten Dämpfungsmaterial aufgerollt und gleichmäßig im Gehäuse verteilt.

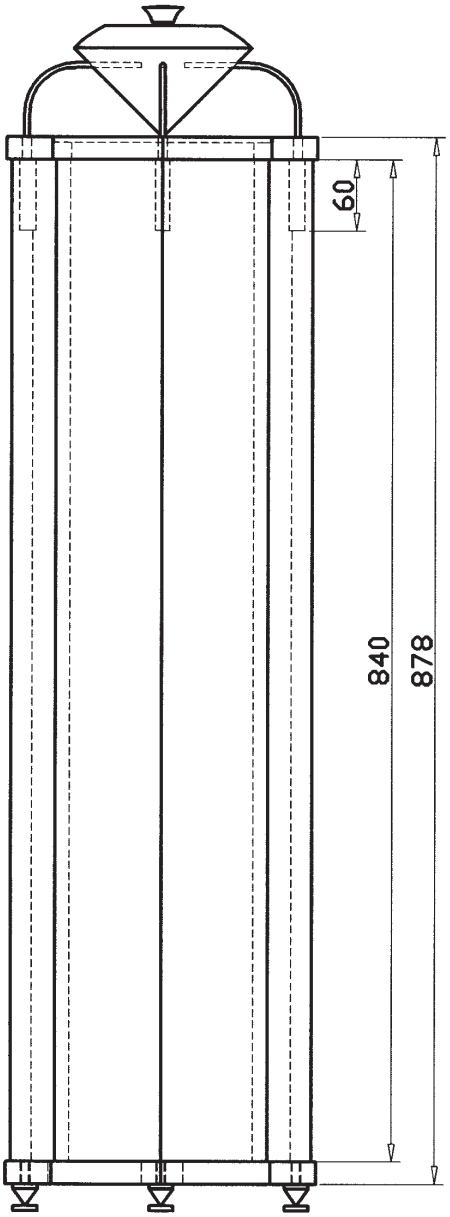

Fontana Seiten

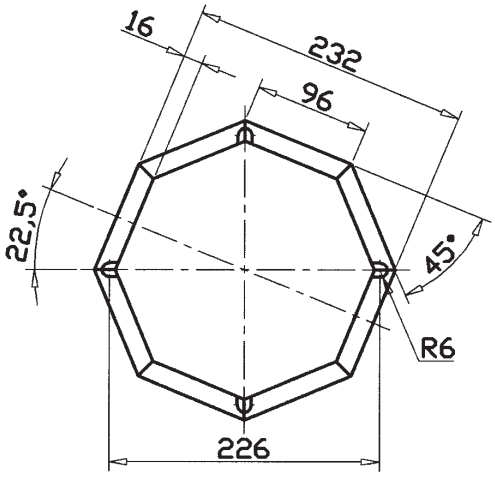

Fontana Deckplatte

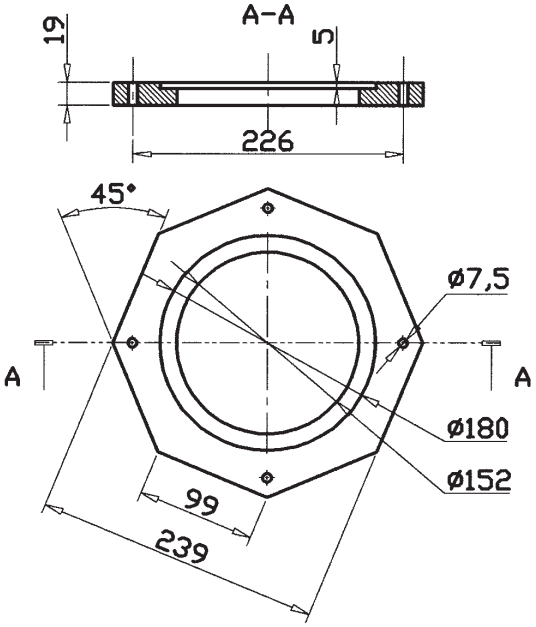

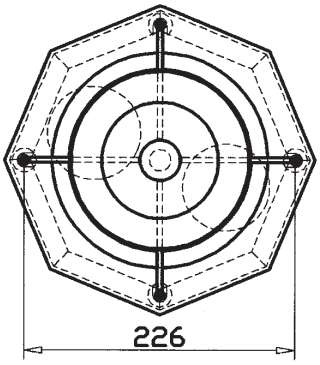

Fontana

Fontana Boden

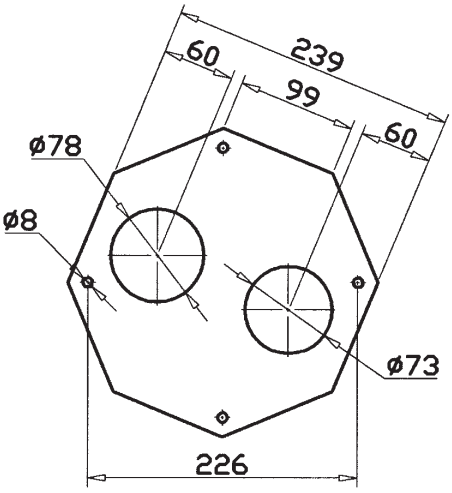

Fonatana / Fontanella Sat

Montage der Anschlüsse für Fontana / Fontanella Sat Kegel

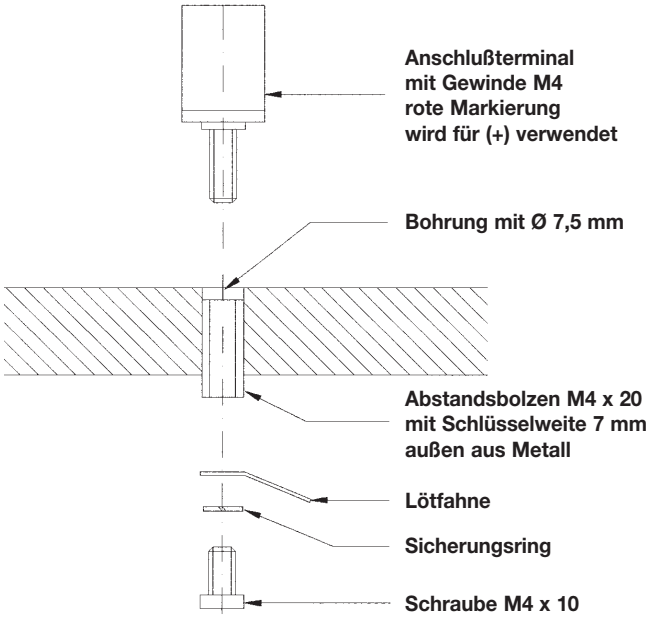

In die obere Platte des Gehäuses werden die Bohrungen von 7,5 mm gebohrt.

Danach werden die Abstandsbolzen M4 x 20 eingeschlagen und die Anschlußterminals eingeschraubt.

Das ROT gekennzeichnete Terminal stellt dabei die (+)-Verbindung dar. Jetzt kann durch ein leichtes weiteres Einschlagen das Terminal in seine bündige Endposition gebracht werden.

Durch die Öffnung des Baßlautsprechers werden von innen in zwei der Abstandshülsen die Lötfahnen eingeschraubt. Dabei befindet sich eine der Lötfahnen am (+)-Pol (ROT) und die zweite am (-)-Pol (SCHWARZ). Dieser sollte ein Nachbaranschluß des (+)-Poles sein, um die Möglichkeit der Verpolung des Hochtöners auszuschließen.
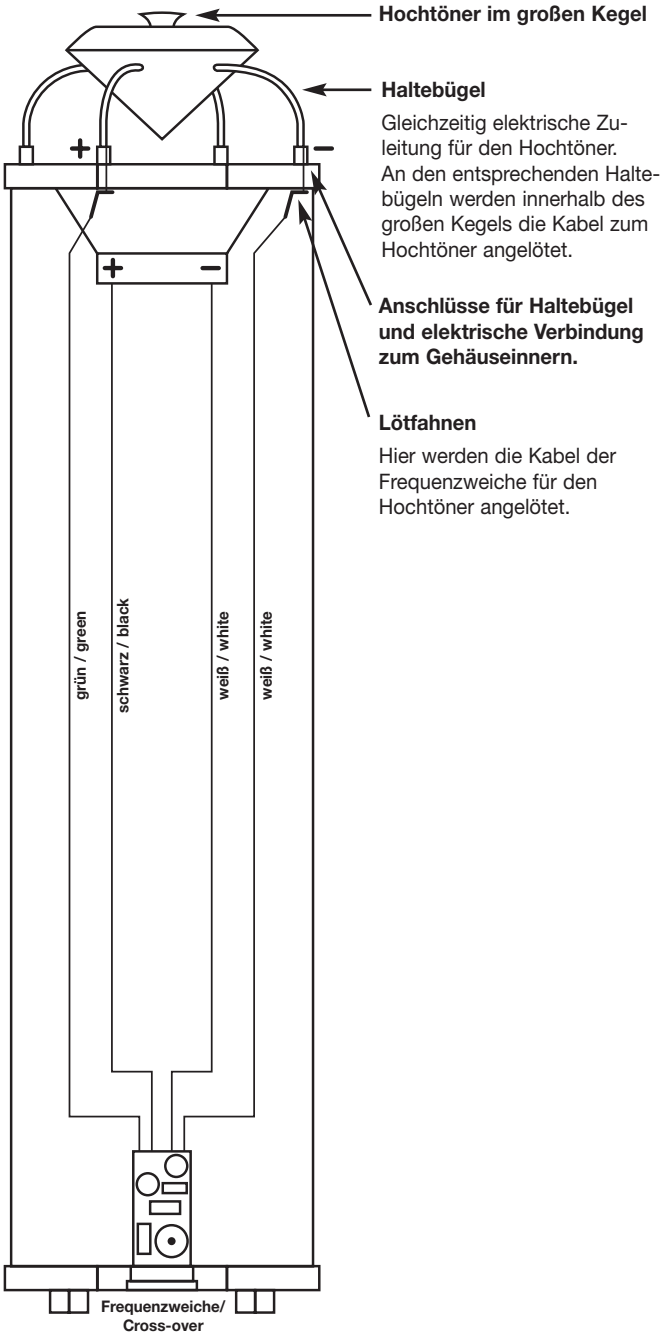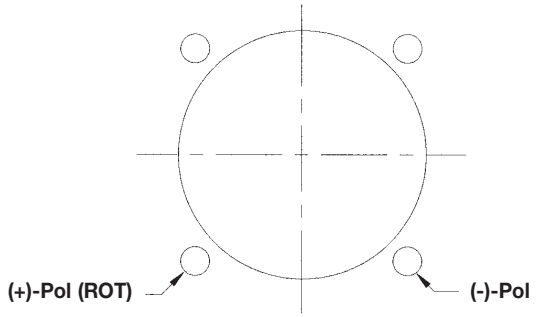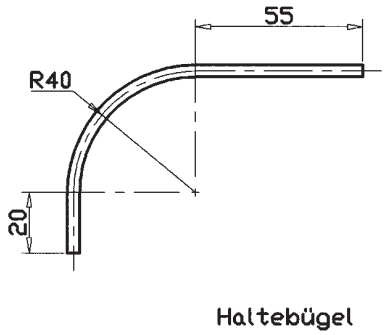
Fontana / Fontanella Sat Anschlußplan