ARIA 2

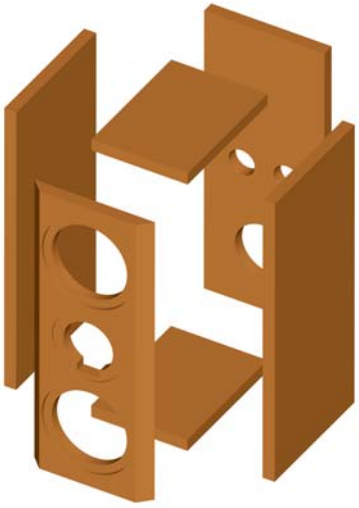

Die ARIA und die ARIA 2 sind kleine 2-Wege Regalboxen mit einem (ARIA) bzw. zwei (ARIA 2) High-End Tiefmitteltönern TI 100 8 Ω und der Hochtonkalotte G 20 SC 8 Ω. Sie eignen sich sowohl als Satellit in Stereo-Systemen als auch für den Einsatz in Mehrkanalsystemen. Dabei können sie als Center- oder Effektlautsprecher mit größeren Hauptlautsprechern wie z.B. der VOX 200 kombiniert oder auch auf allen Kanälen eingesetzt werden. Die untere Grenzfrequenz liegt bei 75 Hz, d.h. der Tiefbaßbereich sollte von einem aktiven Subwoofer übernommen und die Satelliten mit einem Hochpaß geschützt bzw. in Mehrkanalsystemen im Small-Mode angesteuert werden.

Bei Aufstellung direkt an einer Wand oder im Regal kann das Baßreflexrohr bedämpft oder verschlossen werden, um die dabei entstehende Tieftonanhebung zu kompensieren.

Auszug aus Hobby HiFi 2/02

„Die ARIA 2 ist kein Kind von Traurigkeit: Sie wirkt recht lebhaft, überzeugt mit ausgezeichneter Auflösung und sehr viel Spielfreude. Ihre große Stärke sind Stimmen, die sie mit vorbildlicher Natürlichkeit und Plastizität wiedergibt. Im Bass besitzt sie ein durchaus ansehnliches Volumen, ohne dabei zu dick aufzutragen. Wohl fehlt extremer Tiefgang, aber moderate Tieftonanforderungen erfüllt sie mit beachtlicher Präzision.

Mit ihren Dynamikreserven erntet die Aria 2 reihenweise verdutzte Gesichter: So leicht lässt sich die zierliche Box nicht aus der Fassung bringen. In der Kombination mit einem Subwoofer ..... wachsen die Bäume dann geradezu in den Himmel: Durch die Hochpassfilterung vom tieffrequenten Ballast befreit, setzt die ARIA 2 enorme Reserven frei und bietet eine dynamisch souveräne Vorstellung, wie man sie selten erlebt.“

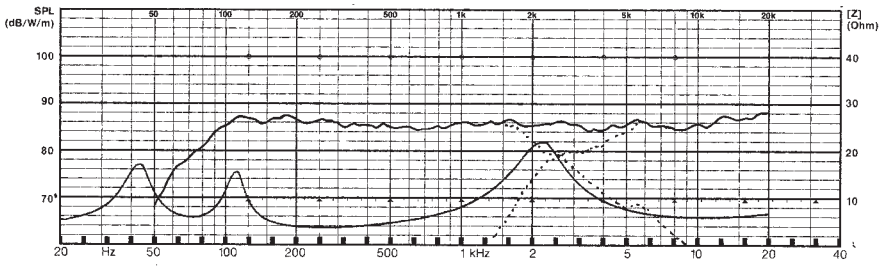

ARIA 2 Stand 18.09.2001

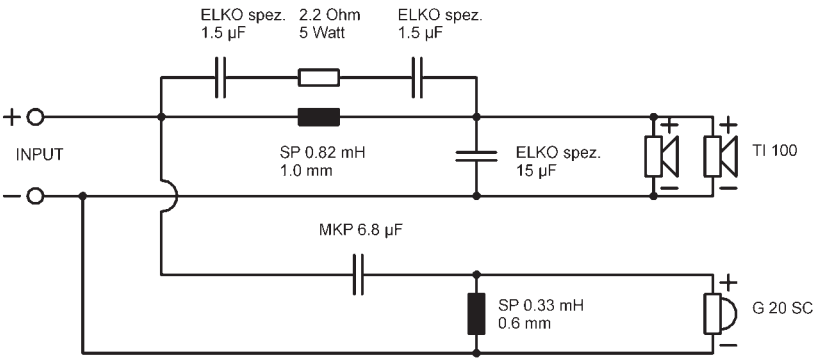

Technische Daten:

Nennbelastbarkeit		80 W
Musikbelastbarkeit		120 W
Nennimpedanz		4 Ω
Übertragungsbereich		75 – 30.000 Hz
Mittlerer Schalldruckpegel (1 W/1 m)		86 dB
Trennfrequenz		2.500 Hz
Gehäuseprinzip		Baßreflex
Nettovolumen		8 l
Gehäusemaß	Höhe	396 mm
	Breite	160 mm
	Tiefe	210 mm

Bestückungsliste für 1 Box

Der Bausatz enthält alle in dieser Bestückungsliste aufgeführten Bauteile, jedoch kein Gehäuse.

Hochtöner	G 20 SC; 8 Ω	1 St.
Tieftöner	TI 100; 8 Ω	2 St.
Frequenzweiche	Fertigweiche ARIA 2	
Baßreflexrohr	BR 6.8 (volle Länge)	2 St.
Anschlußklemme	ST 77	1 St.
Dämpfungsmaterial		1/2 Beutel
Holzschrauben	3,5 x 19 mm	8 St.
Senkkopfschrauben	3,5 x 25 mm	8 St.
Kabel	2 x 1,5 mm²	1 m

Zuschnittliste für 1 Box

Teile	Maße (mm)	Anzahl
Material: 16 mm Span- oder MDF-Platte		
Front und Rücken	396 x 160	2
Seiten	396 x 178	2
Deckel und Boden	178 x 128	2

Aufbau

Für den Korpus benötigt man 16 mm starke Platten. Zuerst werden in die Platten die nötigen Aussparungen gesägt und die Fasen angebracht. Dafür eignet sich z.B. eine auf Gehrung einstellbare Stich- oder Handkreissäge. Nachdem dann das Gehäuse komplettiert wurde, werden nach Möglichkeit die Einfräsungen für die Lautsprecher realisiert. Zum Schluß wird die Box noch bestückt. Aufgrund der geringen Gehäusegröße ist eine Befestigung der Frequenzweiche im Gehäuse schwierig. Sie kann aber auch einfach in Dämpfungsmaterial gewickelt und in die Box gelegt werden, wenn die Rückwand nicht abschraubbar montiert wird.

Bedämpfung
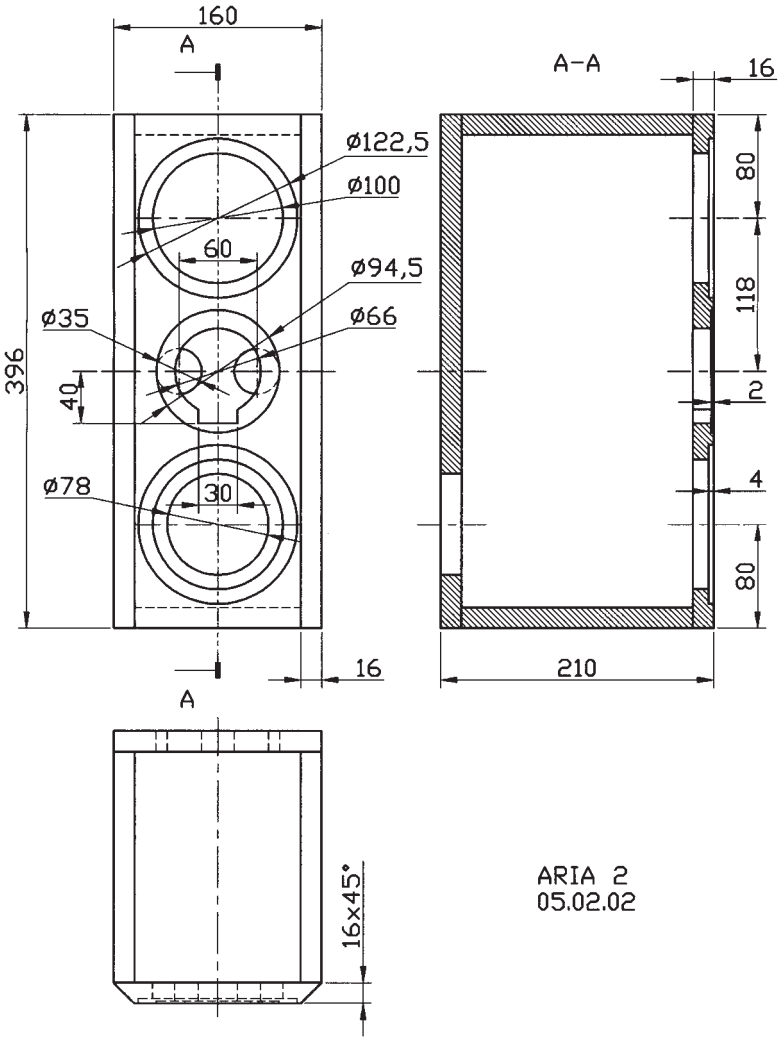
Das Dämpfungsmaterial wird locker in das Gehäuse gestopft.