Hochtonlautsprecher
TW 034 X0

AUDAX INDUSTRIES

Eigenschaften

- 34 mm Textil-Kalotte imprägniert
- Hochtöner der BBC in über 2.000 Monitoren
- natürliche, klangfarbenstarke Wiedergabe
- solide Aluminium-Frontplatte
- auswechselbare Schwingspule
- Einsatz ab 1,8 kHz mit 18 dB Filter
- sehr hoher Wirkungsgrad 93 dB

Messwerte

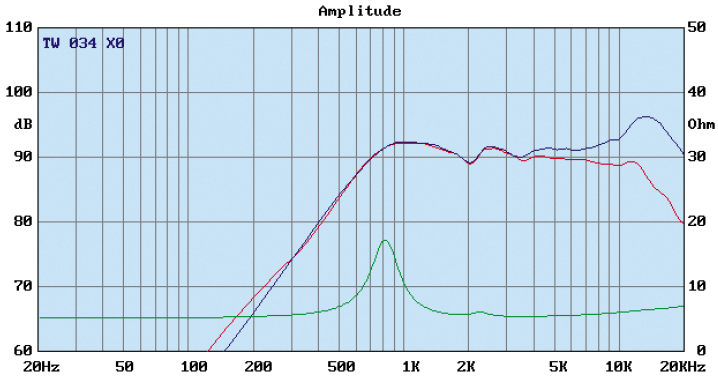

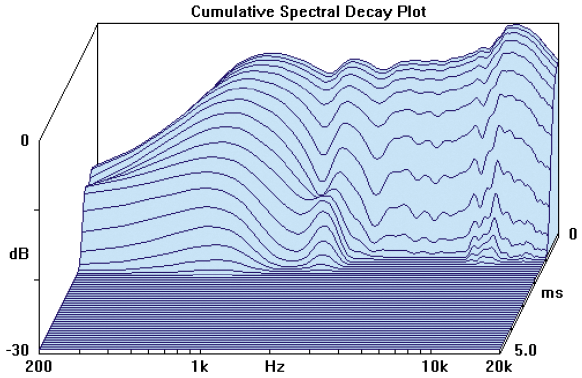

Messungen: —— Ref.-Achse 0° —— Ref.-Achse 30° —— Impedanz

- Schalltoter Raum fg = 70 Hz, Größe 7,30 x 7,30 x 7,30 m
- FFT-Messung mit MLSSA und AURIS-Software
- Messmikrofon B&K 4007 selektiert und kalibriert
- IEC-Schallwand, d = 0,316 m Messabstand
- Thiele/Small Parameter werden zur größtmöglichen Genauigkeit mit MLSSA bei 0,2 Volt Konstantspannung in Freiluft gemessen
- V_{as}-Messung erfolgt, wie auch die Frequenzgangmessung, in realen Testgehäusen je nach Chassisgröße

Technische Daten
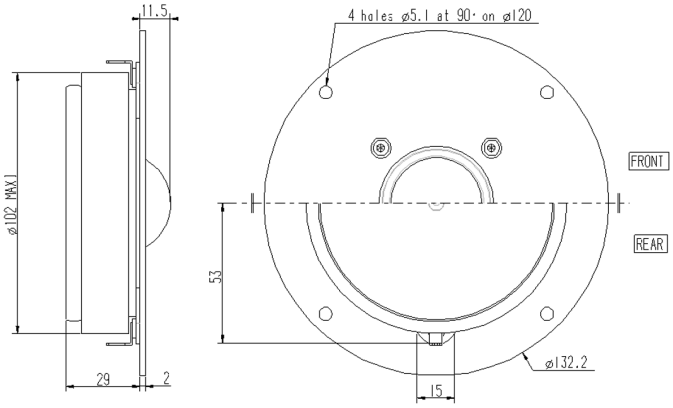
Impedanz	8 Ω	VC ø	34 mm
SPL 2,8 V / 1 m	93,0 dB	Power	70 W RMS
Fs	800 Hz	Gewicht	1,2 kg
Xmax	±0,25 mm		
Re	5,3 Ω		
Mms	0,50 g		
Sd	9,1 cm²		
BL	3,5 Tm		
B	1,6 T