AMT U40W1.1

Entwicklungs- Muster verfügbar: Ende August
Verkaufsstart: Ende August

Hochtöner

Der **AMT U40W1.1** ist das kleinste Modell der **AMT U.Serie**. Es eignet sich sowohl für den Einsatz in 2-Wege Table-Top-Lautsprechern als auch in 3-Wege Standlautsprechern. Dank seiner kompakten Bauform lässt sich der **AMT U40W1.1** auch mühelos in Auto-HiFi-Systeme integrieren. Klein wie er ist, bietet er alle Qualitäts-Merkmale der **AMT U.Serie** mit **Mundorf Membran**: Außergewöhnlich niedrige K3/K5 Verzerrungen, eine druckvolle Musikwiedergabe über den gesamten Einsatzbereich und die **Mundorf AMT** typische Feinzeichnung aller Musikdetails.

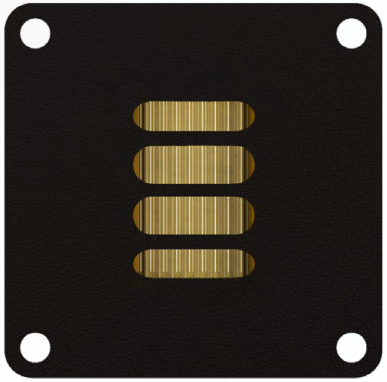

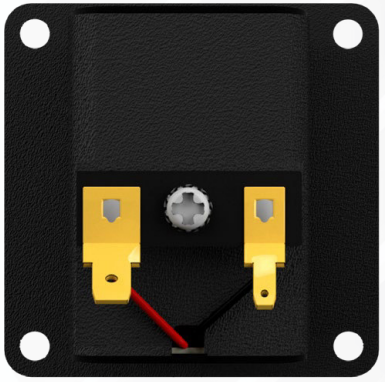

AMT U40W1.1

MUNDORF®

Technische Spezifikationen

Nenn-Impedanz	4 Ω
Gleichstromwiderstand (R_{dc}) (Z_{min})	3,7 Ω
Empfindlichkeit (2,83 V / 1m) [1]	92 dB
Resonanzfrequenz (FS)	3900 Hz
Übertragungsbereich (-6dB)	3,2 kHz - 39 kHz
Übertragungsbereich (-10dB) [1]	2,7 kHz - 43 kHz
Trennfrequenz ab (Filter 12dB/6dB/Okt.)	3,5 kHz / 5,0 kHz
Nenn-Frequenzbereich [3]	3,5 kHz - 39 kHz
Maximale Langzeit-Eingangsleistung [1, 2]	10 W
Maximale Kurzzeit-Eingangsleistung [1, 2]	80 W
Maximale Langzeit-Eingangsspannung [1, 2]	6,3 V_{rms}
Maximale Kurzzeit-Eingangsspannung [1, 2]	17,9 V_{rms}
Effektive Membranfläche	13,5 cm²
Gewicht	0,174 kg
Frontblende	optional

1) nach IEC 60268-5
2) über Hochpassfilter, Butterworth 3500 Hz 12 dB/Okt.
3) bezogen auf Belastbarkeitsmessung

Interaktives 3D Modell

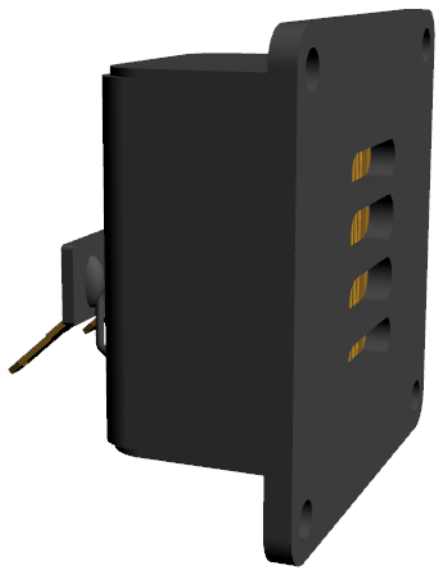

Messungen

SPL Horizontal 0° - 15° - 30° - 45°

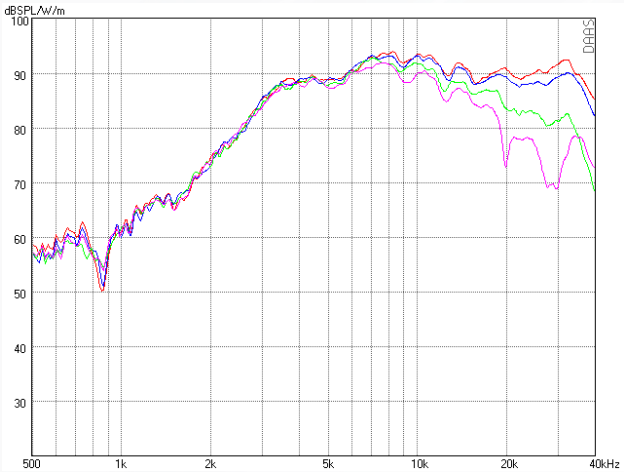

SPL Vertikal 0° - 10° - 20° - 30°

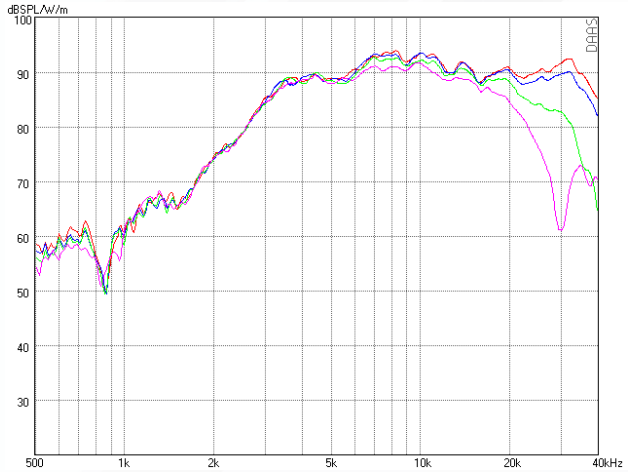

Messungen

SPL - Impedanz

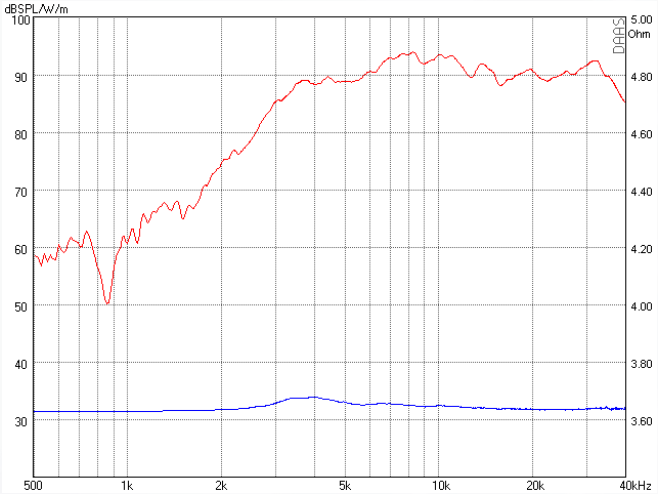

Harmonische Verzerrungen 2,83 V

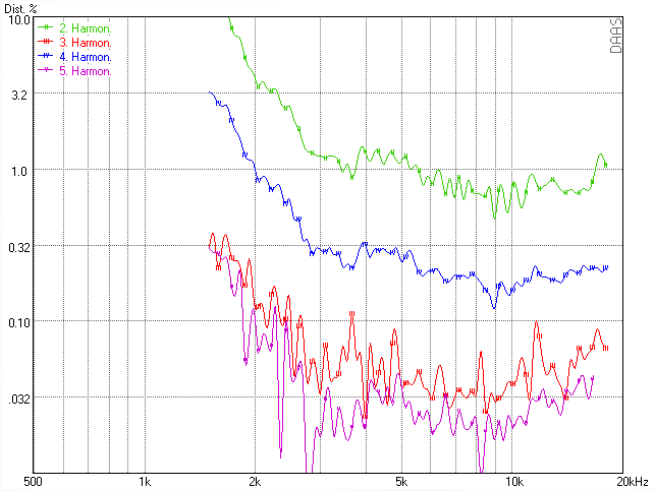

Wasserfall

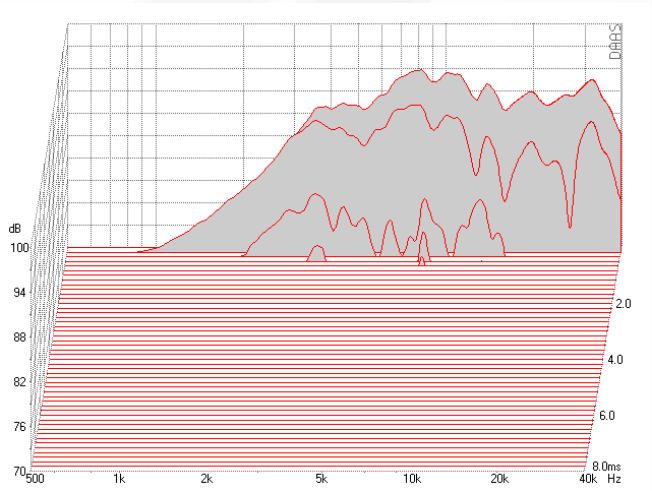

SPL - Phase

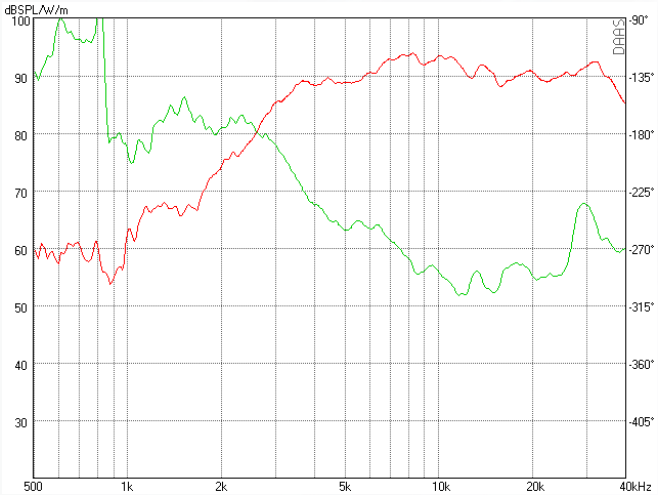

Impulsantwort

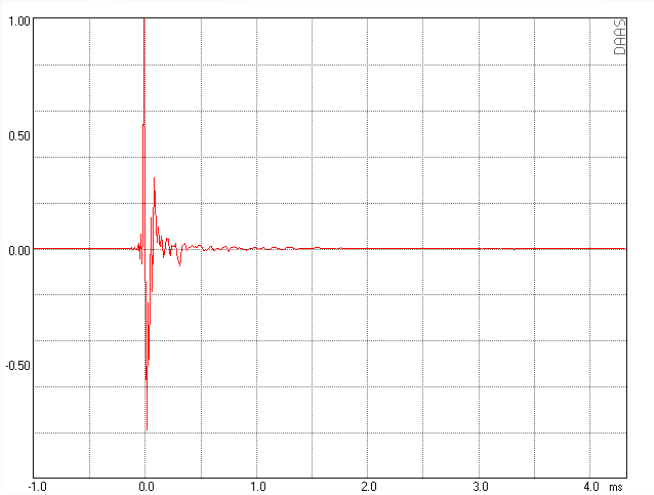

Sprungantwort

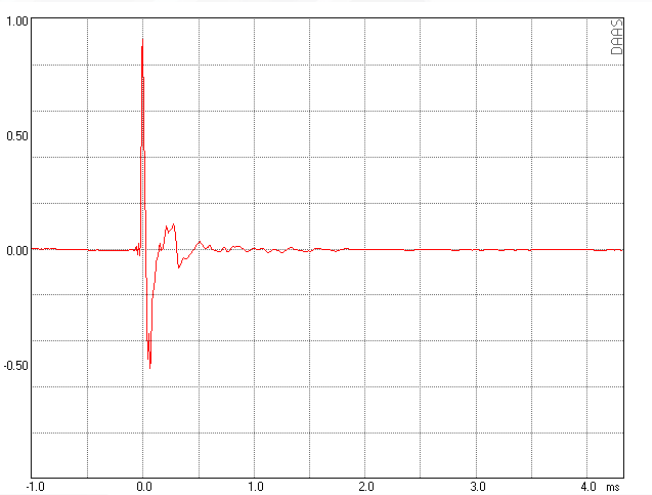

Maße

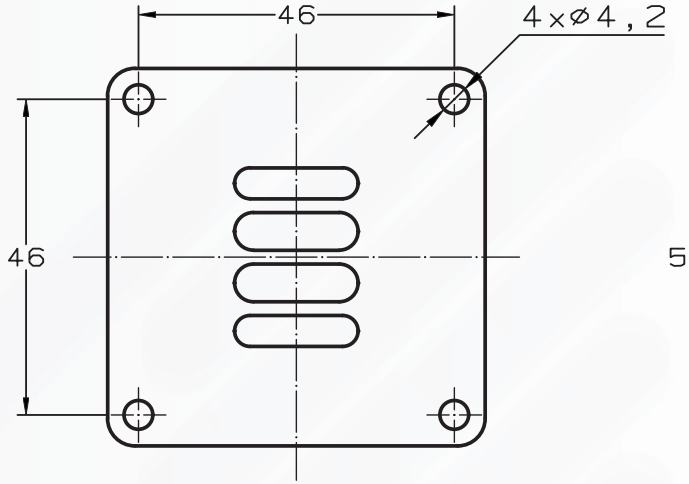

Ansicht Vorne

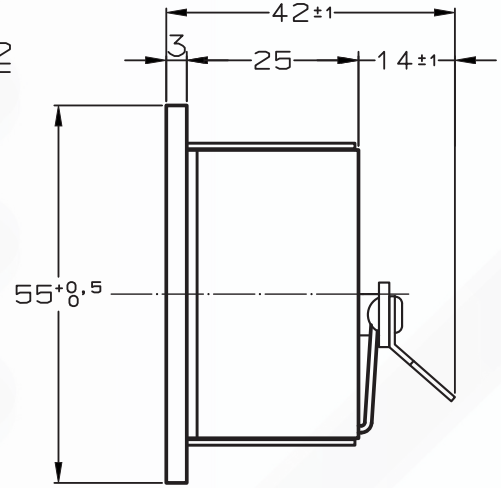

Seitenansicht

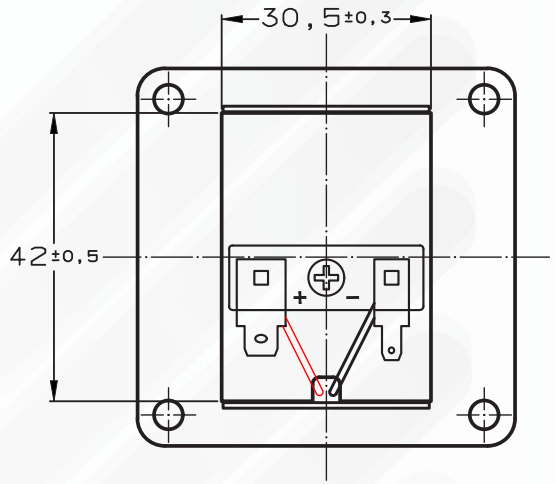

Ansicht Hinten

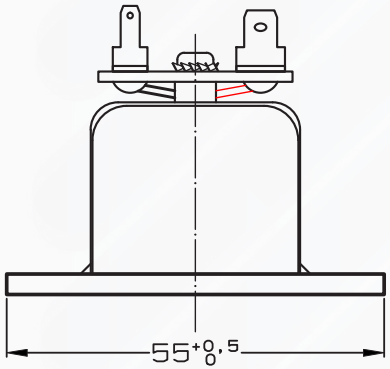

Draufsicht

	Maße	Toleranz
Länge	55 mm	+ 0,5 mm
Breite	55 mm	+ 0,5 mm
Tiefe einschließlich Terminal	42 mm	+/- 1 mm

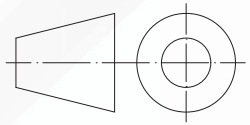

Alle Maße sind in mm.