WBT-0110 D

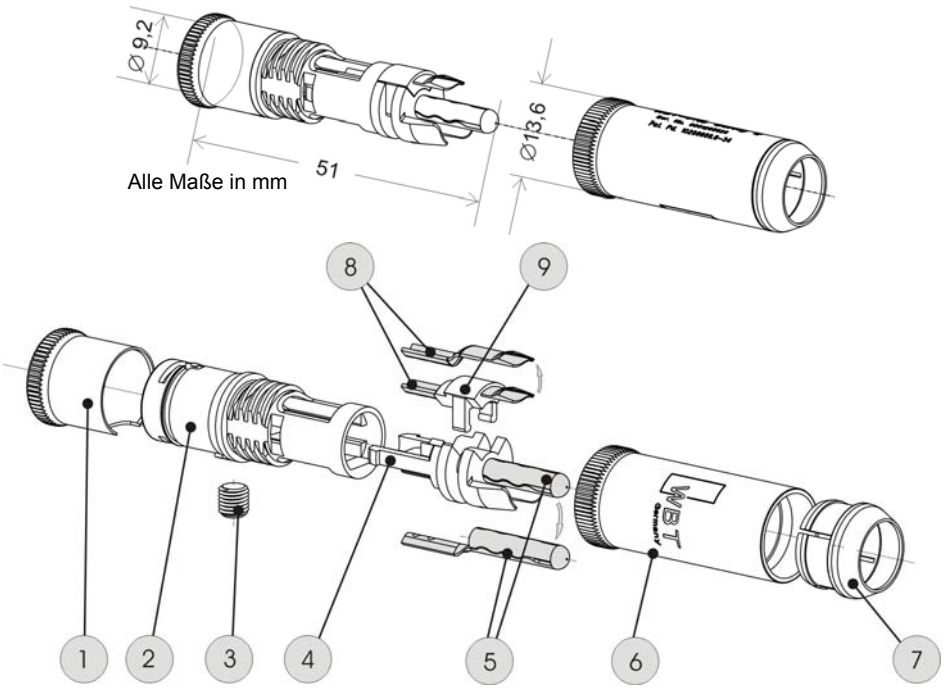

Stückliste		
1	Becher Messing	1
2	Halterung Ultramid [1)]	1
3	Torx [3)] Schraube M4x4 Messing	1
4	Dielektrikum – Pluskontakt Ultramid [1)]	1
5	Pluskontakt Reinkupfer oder Feinsilber	1
6	Klemmhülse AlMg Legierung	1
7	Klemmhülsenkopf AlMg Legierung	1
8	Minuskontak Reinkupfer oder Feinsilber	1
9	Dielektrikum – Minuskontakt Dyneon [2)]	1
Lieferumfang 1 – 9 montiert		
Zeichnungsstand 24.08.2006		

[1)] Ultramid 95 ist eine eingetragene Marke von BASF • [2)] Dyneon ist eine eingetragene Marke von 3M • [3)] Torx ist eine eingetragene Marke von Camcar Textron • WBT und nextgen sind eingetragene Marken der WBT GmbH

WBT-0110
Wellenwiderstand 75Ω
RoHS konform

WBT - 0110 RCA Cinchstecker nextgen™

(Internat. Pat. EP 0 460 145 B1)

RCA / Cinch Breitbandstecker für digitale und analoge Verbindungen

1. Mechanik
   - Einteilige, eng tolerierte Kontaktelemente (Tol. < ± 0,02 mm)
   - Zentrale Kontakteinheit, bestehend aus zwei umspritzten Kontakthaltern, (4)+(5) und (8)+(9)
   - Die Ultramid [1)] Halterung (2) fixiert die zentrale Kontakteinheit und realisiert mittels der Torx[3)]-Schraube (3) die Zugentlastung der angeschlossenen Kabel.
   - Die elektrisch isolierte Aluminium-Klemmhülse (6) und (7) ist auf der Halterung axial verschraubbar und garantiert damit einen optimalen Kontaktdruck sowie eine einwandfreie Fixierung auf jeder Cinchbuchse.
   - EMV wird durch die Schirmung mittels Klemmhülse (6) und (7) sowie die Messingkappe (1) gewährleistet.
2. Werkstoffe
   - Signalleiter (5) und (8) — Reinkupfer oder Feinsilber
   - Dielektrikum Pluskontakt (4) — Ultramid [1)], glasfaserverstärkt
   - Dielektrikum Minuskontakt (9) — Dyneon [3)]
   - Kappe (1) u. Madenschraube (3) — Messing
   - Halterung (2) — Glasfiber verstärktes (30%) Polyamid 6.6
   - Klemmhülse (6) und (7) — Aluminium-Magnesium Legierung
3. Oberflächen:
   - Signalleiter Cu (5), (8) — Feingold 0,5 µm, (nickelfrei)
   - Signalleiter Ag (5), (8) — reines Platin 0,4 µm, (nickelfrei)
   - Klemmhülse (6), (7) — farbige Eloxalkeramik, laserbeschriftet
   - Kappe (1), Cu Version — nickelfrei vergoldet
     Ag Version — nickelfrei platiniert
   - Halterung (2) — erhältlich in 9 Farbkodierungen gemäß der EIA/CEA-863 - Definition für Mehrkanalsysteme
4. Betriebseigenschaften (nach > 10^3 Steckzyklen sicher eingehalten)
   - Dauerstrom — I_D > 10 A
   - Übergangswiderstand — $R_ü$ < 0,1 mOhm
   - Durchgangswiderstand — R_{Bi} ,R_{Ba}< 0,45 mOhm (Schleifenmessung mit WBT-0110)
   - Eigenkapazität — C ≈ 2,65 pF
   - Isolationswiderstand — R_{ia}, R_{aG}> 1,3 10^9 0hm (Leiter/Leiter, Leiter/Gehäuse)
   - Wellenwiderstand — Z = 75 Ohm bis 1GHz
5. Maße
   - Außen- / Innendurchmesser — 13,6 / 9 mm
   - Gesamtlänge — 51 mm
6. Anschlüsse
   - Anschlussart — Löten
   - Kabelstärke — für Kabel bis 9 mm Außendurchmesser

© by WBT Germany D08 2006

WBT • Im Teelbruch 103 • 45219 Essen • Germany • Tel.: +49 2054-87552-0 • Fax: -22 • e-mail: info@wbt.de • www.wbt.de